Разрез 1-1

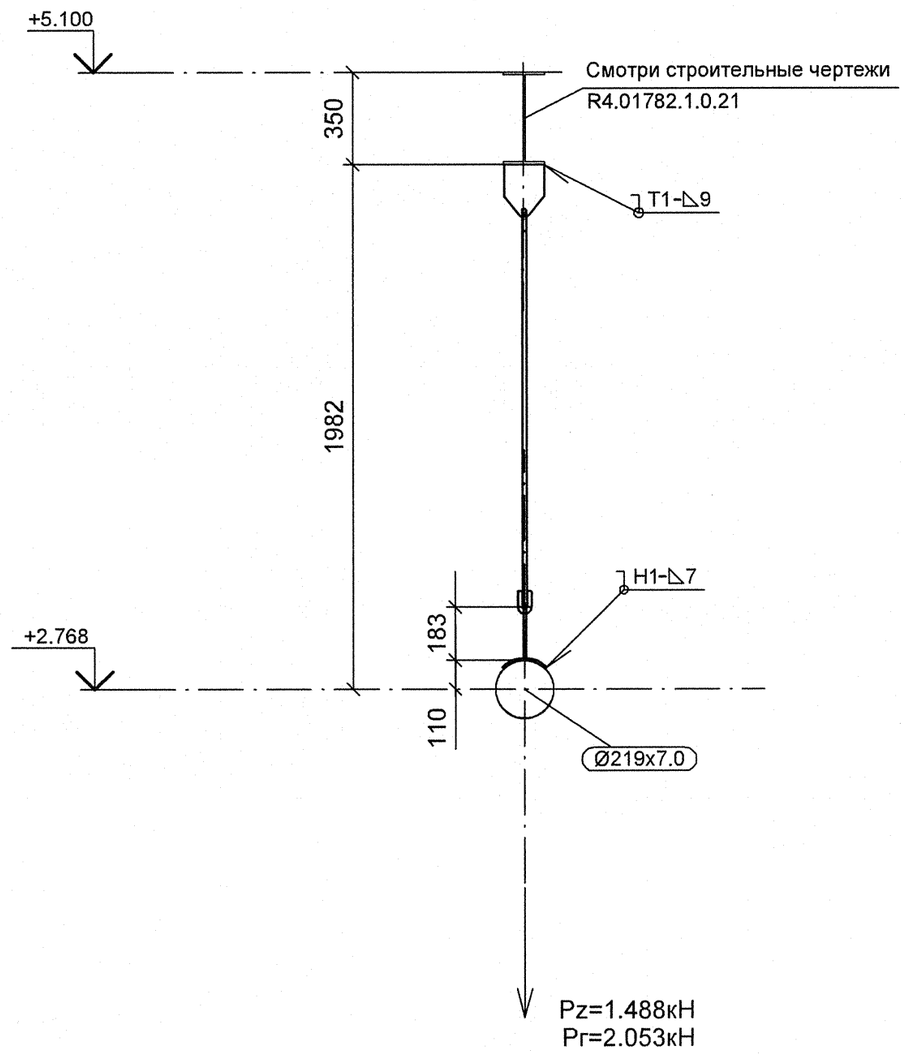

Разрез 2-2

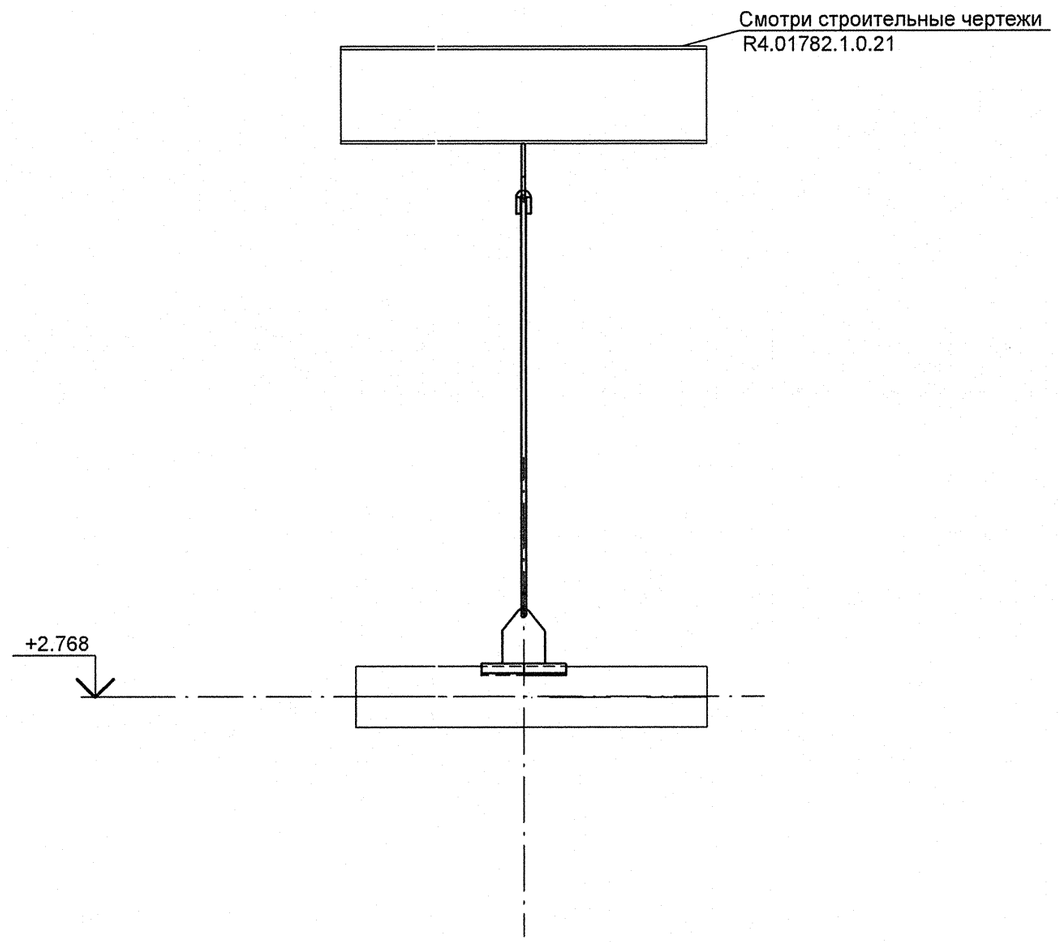

Спецификация деталей

Поз.	Обозначение	Наименование	Кол. шт	Материал	Масса ед.	Масса общ.	Приме-чание
1	ГОСТ 2590-2006	КРУГ 16 - В, L = 1551 мм, обрезать на монтаже до L = 1451 мм	1	20-б ГОСТ 1050-88	2.45	2.45	
2	1-02 ОСТ 34-10-733-93	ПРОУШИНА	1	ЛИСТ Б-ПН-12 ГОСТ 19903-74 20-3-Т ГОСТ 1577-93	2.20	2.20	
3	13 ОСТ 34-10-733-93	ПРОУШИНА С НАКЛАДКОЙ 219 У	1	СБОРНЫЙ	3.70	3.70	
4	1-02 ОСТ 34-10-729-93	УШКО	2	КРУГ 16-В ГОСТ 2590-2006 20-а ГОСТ 1050-88	0.28	0.56	
	ГОСТ 2246-70	ПРОВОЛОКА		СВ-08Г2С	-	-	
	ГОСТ 9467-75	ЭЛЕКТРОДЫ		УОНИИ 13/45	-	-	
					Итого:	8.91	

План расположения опоры 4SD51Y022

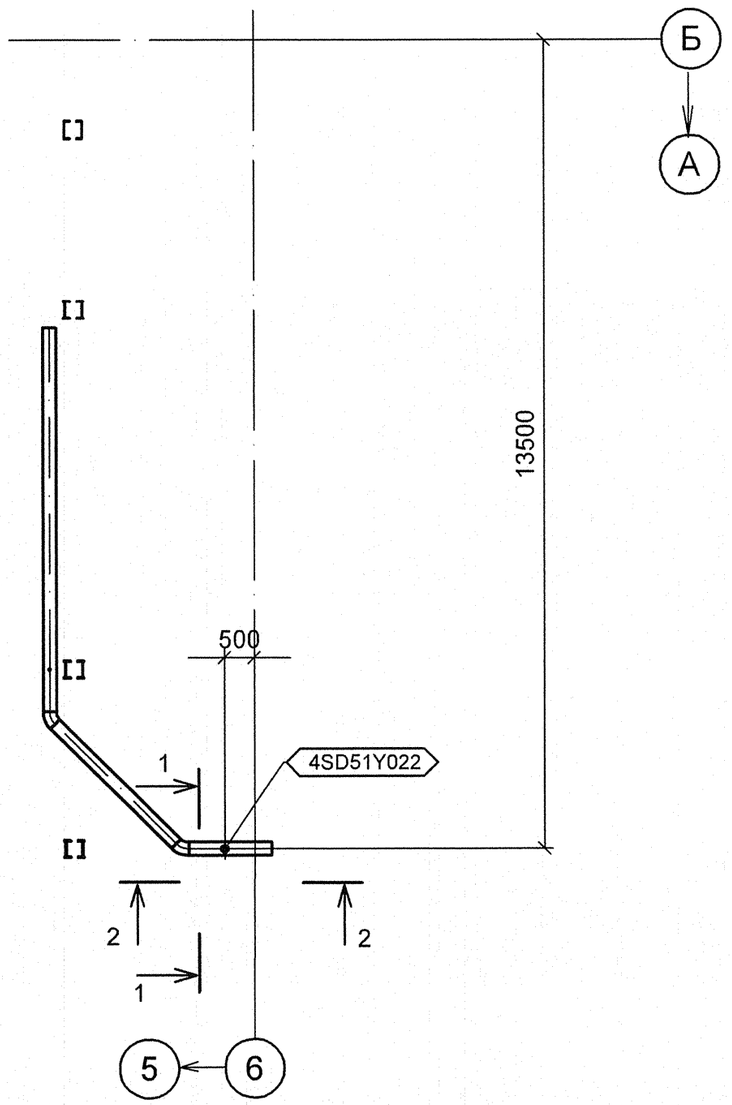

Изометрический вид

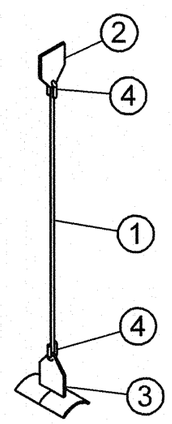

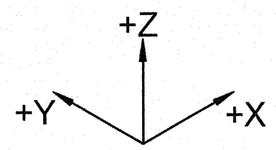

1 Привязку опоры смотри чертеж R4.SD51.3010.012.02.001 (R4.00280.1.0.12 л.4).
2 Сварку производить по ГОСТ 5264-80.
3 Отметка трубопровода подлежит уточнению в соответствии с уклоном трубопровода.
4 Pz – максимальная нагрузка на опору с учетом сейсмического воздействия.
5 Pr – максимальная нагрузка на опору при гидроиспытании.
6 Сварку тяги с ушком смотри ОСТ 34-10-723-93.
7 Сварку опоры с трубопроводом производить по ОСТ 34-10-724-93.

АРХИВНЫЙ ЭКЗЕМПЛЯР

Инв. N подл. R4.00280.1.0.12
Лист 24

Изм.	Кол.уч.	Лист	№ док.	Подпись	Дата
Инж.Зк.		Терентьева			17.09
Пров.инж.Зк.		Огнева			18.09
Пров.вед.инж		Пантюшина			25.09
Пров.и.о.нач.гр.		Филатов			26.09
Н.контр.		Краснояров			27.09

R4.SD51.3012.012.02.00.011

Ростовская АЭС Блок 4

Главный корпус. Машинное отделение (ДО и ЭЭТУ)
Трубопроводы отсоса паровоздушной смеси из конденсатора ТПН

Стадия	Лист	Листов
Р	1	1

Подвеска 4SD51Y022

ОАО "НИАЭП" 2012

Формат А2

ДОПОЛНИТЕЛЬНЫЕ ПОДПИСИ

ДОПОЛНИТЕЛЬНЫЕ ПОДПИСИ

Взам. инв. N

Подп. и дата

Инв. N подл. R4.00280.1.0.12